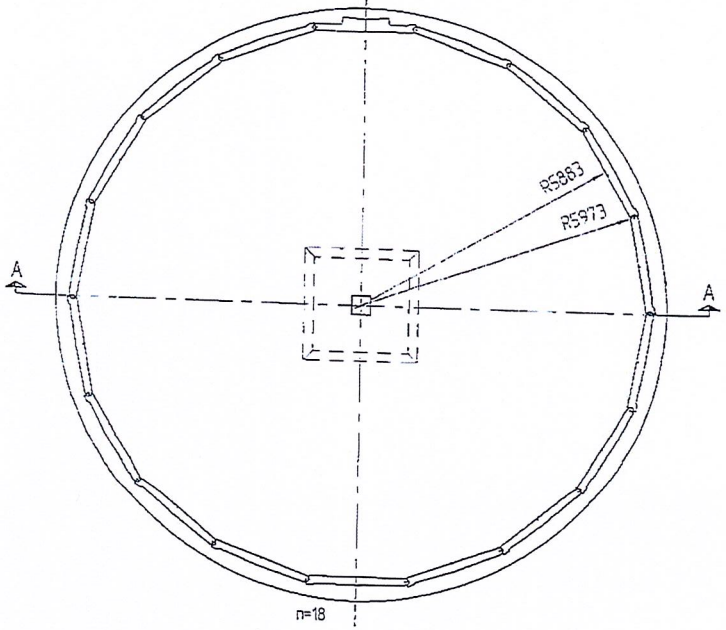

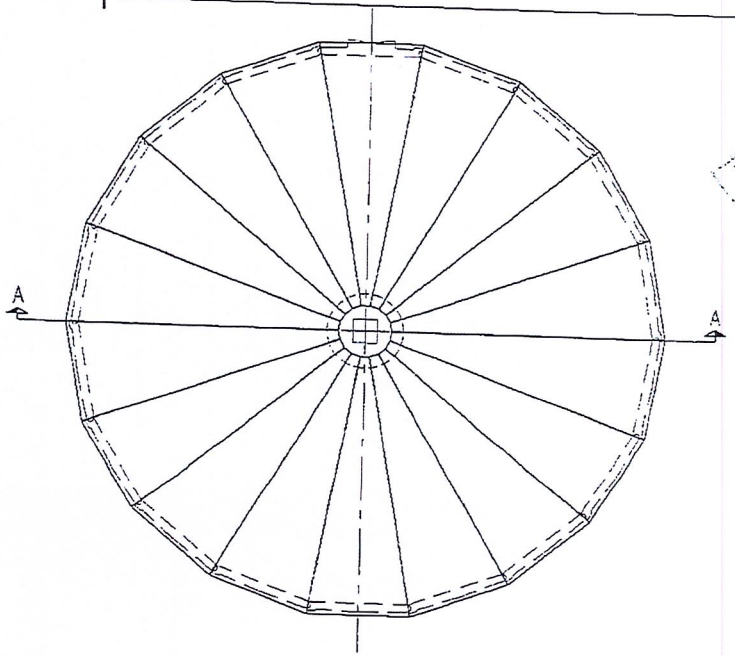

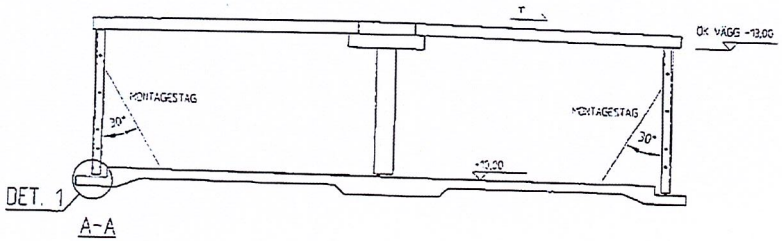

A-A

URSPÄRINGENS HORISONTELLA ÖVERSIDA UTFÖRES BORSTAD I TANGENTIELL RIKTNING EN KVASTBREDD (CA 30 CM). ETT BAND SYNKOFLEX TRYCKS NER I GJUTNINGEN MEDAN BETONGEN ÄR FÄRSK. CIRKA 10 CM UTANFÖR URSPÄRINGENS VERTIKALA KANT. ÖVRIGA EV. GJUTSKARVAR TÄTAS ENL. BESTÄLLAREN

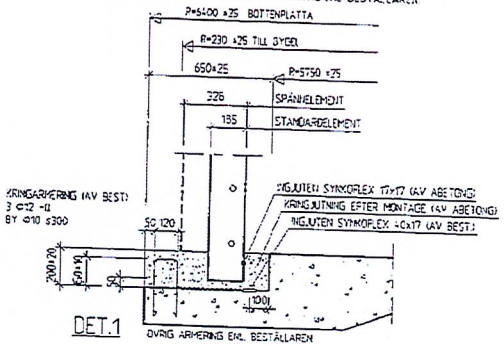

DET.1

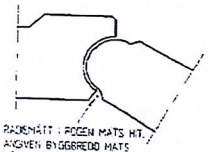

RADIENÄTT I FOGEN MÅTS HT. AVGIVEN BYGGBREDD MÅTS HELLAN DESSA PUNKTER

RADIE I FOGSKARV

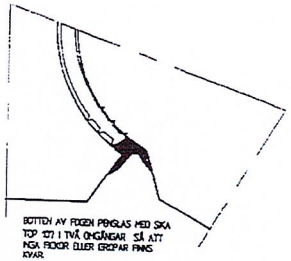

BOTTEN AV FOGEN PENGLAS MED SIKA TOP 107 I TVÅ ÖMGÅNGAR SÅ ATT INGA PORER ELLER GROPAR FINNS KVAR.

DRICKSVATTENFOG

DET	ANT	ÄNDRINGEN AVSER	DATUM	SIGN
PRELIMINÄRHANDLING			2016-01-23	

HIMMELSFJÄLL TOPPHEDEN
VATTENRESERVOAR

ABETONG
HEIDELBERGCEMENTGROUP
Box 34 351 02 VÄXJÖ Tel 0470-46 70 Fax 0470-50 39

GRUP NR ANL-ANRUD	KÄTTE KONSTR AV NOA	GRANSKAD AV
DATUM	PROJEKTANSVARIG	MOTTAGARE

RESERVOAR C8, H=20, H-3

SKALA	RITNING
1:50	421-0001

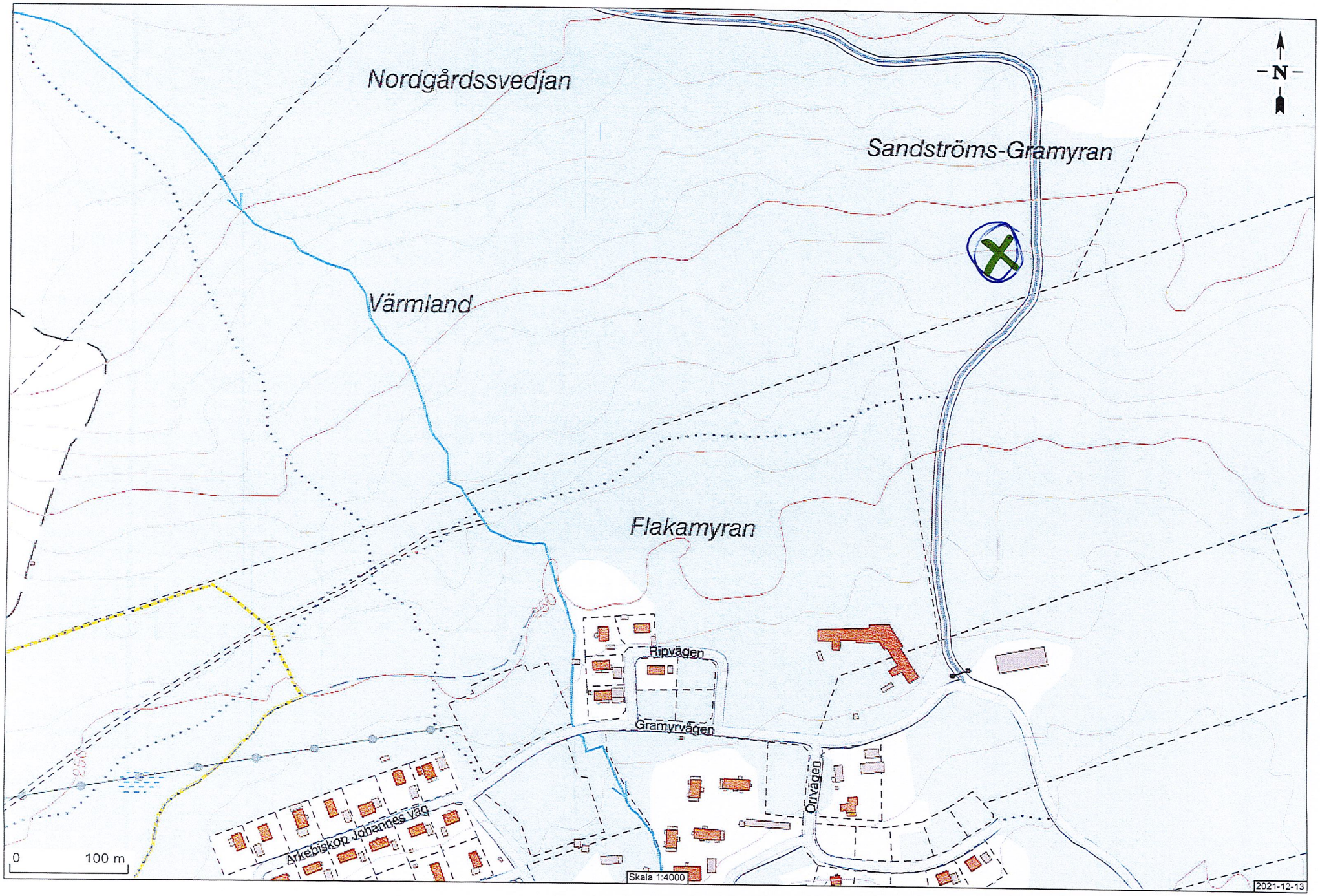
Nordgårdssvedjan
Sandströms-Gramyran
Värmland
Flakamyran
Ripvägen
Gramyrvägen
Orrvägen
Arkebiskop Johannes väg
N
0
100 m
Skala 1:4000
2021-12-13

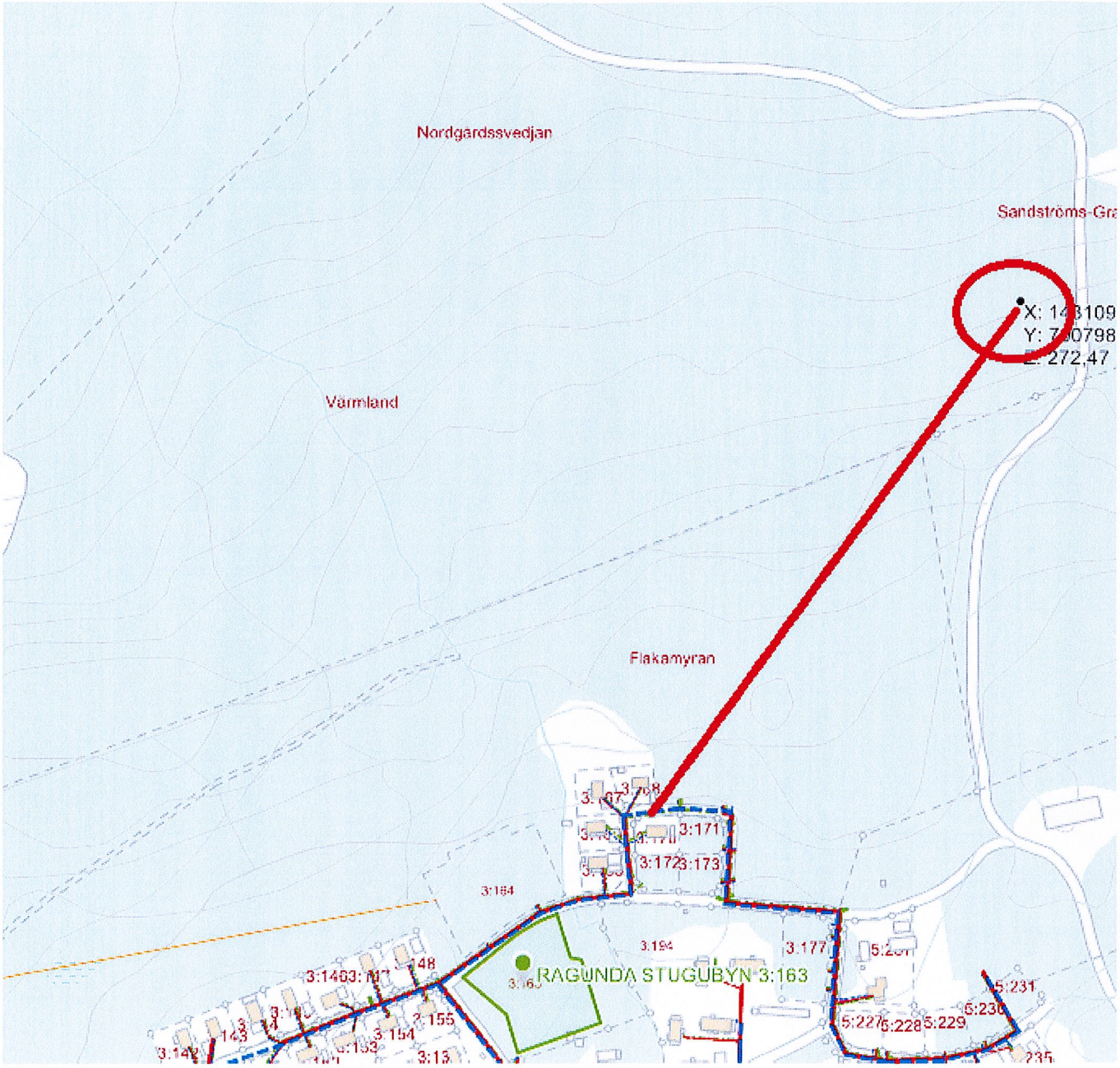
Nordgardssvedjan
Sandströms-Gra
X: 143109
Y: 730798
Z: 272,47
Värmland
Flakamyran
3:171
3:172
3:173
3:184
3:194
3:177
RAGUNDA STUGUBYN 3:163
3:148
3:155
3:154
5:231
5:227
5:228
5:229